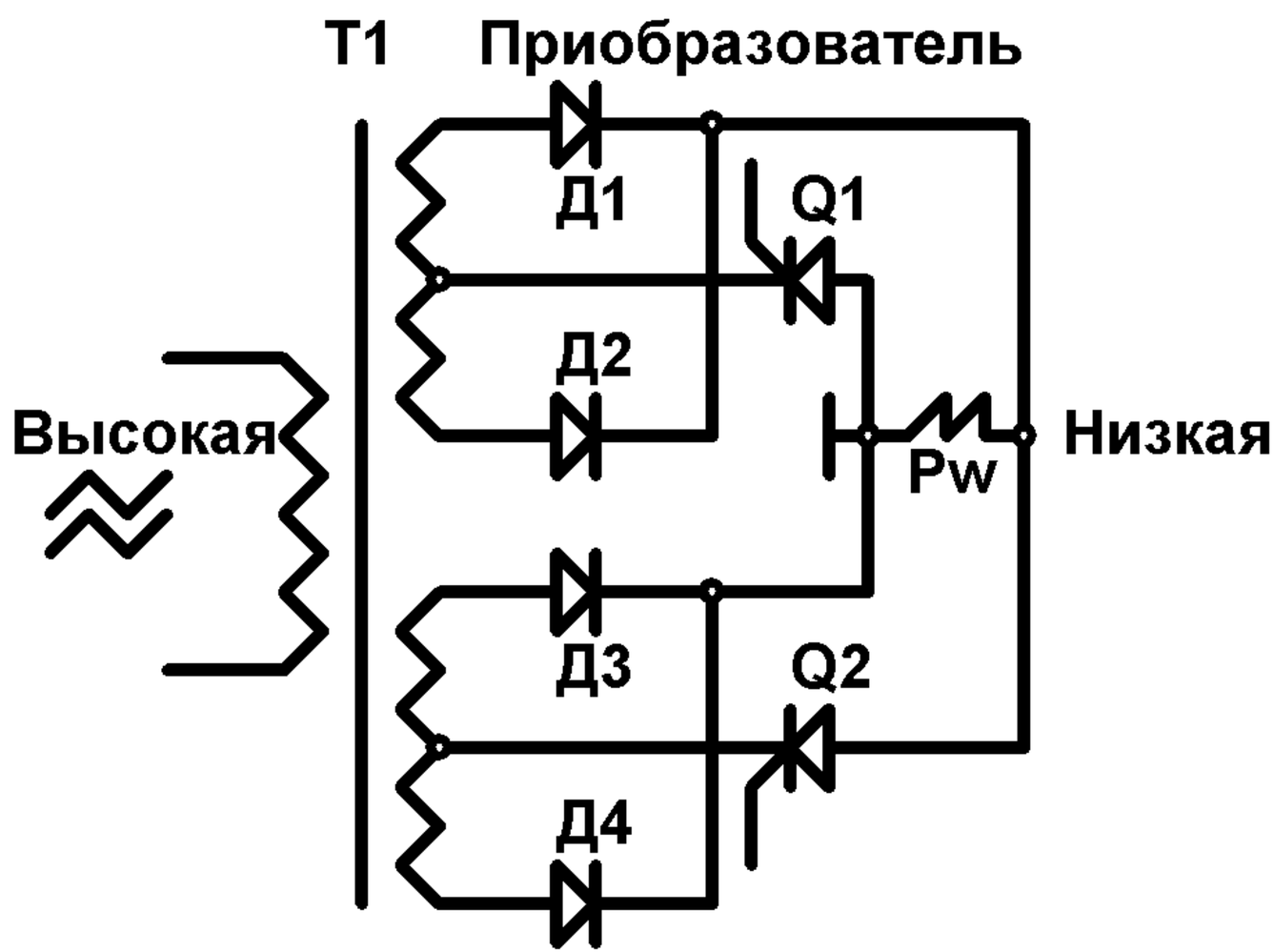
T1
Приобразователь
Д1
Q1
Д2
Высокая
Низкая
Pw
Д3
Q2
Д4